（様式 1）

長崎県ブランド農産加工品認証制度
（名称：長崎四季畑）申請書

記入例

平成　　年　　月　　日

代表者印をお願いします。

長崎県知事　様

申請者　住　所　長崎市〇〇町１２３４
（法人の場合は主たる事務所の所在地）
氏　名　◎◎農産加工組合　組合長　長崎　太郎　印
（法人の場合は法人名及び代表者の役職、氏名）

長崎県ブランド農産加工品認証制度実施要綱第 6 条の規定により、下記のとおり申請します。

記

新規・継続に〇印をつけてください。

１．申請者概要

新規・継続（いずれかに〇）		新規・継続（認証通知番号　平成　年　月　日　第　号）		
申請者	氏名 （法人の場合は法人名及び代表者の役職、氏名）	◎◎農産加工組合 組合長　　長崎　太郎		
	住　所 (法人の場合は主たる事務所の所在地)	〒850-8570 長崎市江戸町１２３４ （TEL: 095 － 825 － ●●●●） （FAX: 095 － 825 － △△△△）		
	資本金 （法人のみ）		前年度 総売上	５００万
	従業員数	５人		
	担当者名	長崎　花子 Mail: abcdefg@＊＊＊＊＊.jp		
製造者（申請者と異なる場合のみ記載）	氏名 （法人の場合は法人名及び代表者の役職、氏名）			
	住　所 (法人の場合は主たる事務所の所在地)	〒 （TEL:　　－　　－　　）		
	担当者名	Mail:		

２．申請品概要

商品名	**商品毎に申請してください。ただし同じ商品名で品目が２以上ある物は、それぞれ申請してください。（商品名「長崎味噌」で米味噌、麦味噌の２種類がある場合等）**			
商品を特徴づける原料農産物	長崎県産の大豆と米			
内容量	５００ｇ、１ｋｇ **同一商品で内容量、単価が異なる場合は、各々を明記ください。**			
販売形態	単品　・　セット　・　シリーズ　（いずれかに○）			
賞味期限（消費期限）	６ヶ月			
小売希望価格 （税込み・送料別）	５００円／５００ｇ、１，０００円／１ｋｇ **同一商品で内容量、単価が異なる場合は、各々を明記ください。**			
製造開始年	平成１０年１月から			
年間販売量（申請前年度）	１，０００ｋｇ			
年間販売額（申請前年度）	１００万円			
主な販売先	【県内】ＪＡ、スーパー、ネット販売等			
	【県外】ＪＡ、スーパー、ネット販売等			
包装形態 （いずれかに○）	箱、ビン、缶 プラスティック（材質：　　） その他（　　）			
原材料 （すべて記載）	原材料	生産者 （製造者）	産地 （原産地）	配合割合 （調味料を除く）
	大豆	○○○○	長崎県	１ｋｇ
	米	○○○○○	長崎県	１．５ｋｇ
	塩	○○会社	長崎県	５００ｇ
	麹	○○○会社	○○○○	0.5ｇ
食品添加物 （すべて記載）	品名		用途名	
認証マーク等の表示方法（該当する物すべてに○を付ける）	１．シール添付 ２．容器等に印刷 ３．その他（　　）			

必要に応じて記入欄増やす。または別紙を添付して記入して下さい。

３．製造概要

<table>
<tr><td colspan="2">製造方法

※ HP 参照や別途資料添付は不可。
内容を右の欄に記載してください。</td><td>（簡単な説明）

原材料（大豆、米）の選別・計量、洗浄、蒸し等の加工を行い、その後、混合仕込みして発酵熟成後に、味噌を小分け梱包して出荷。

（製造工程のフロー図）
 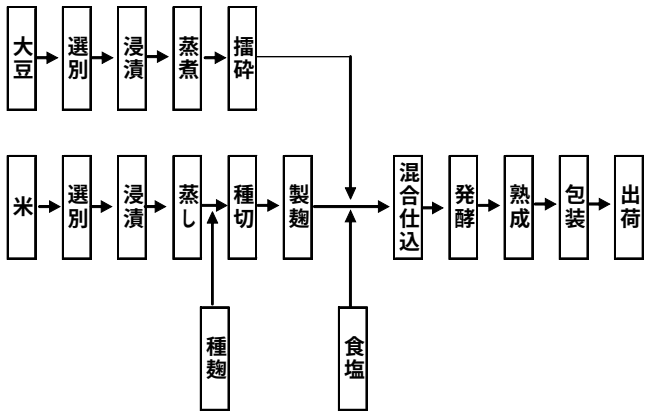
</td></tr>
<tr><td rowspan="2">製造場所
※申請者の記入欄と製造場所等が違う場合のみ記載</td><td>所在地</td><td>〒

（TEL:　　－　　－　　）</td></tr>
<tr><td>連絡担当者</td><td>Mail：</td></tr>
<tr><td colspan="2">食品衛生管理責任者</td><td>長崎　次郎</td></tr>
<tr><td colspan="2">営業許可</td><td>平成２３年　４月３０日～平成２８年　４月３０日
（許可対象：　みそ製造業　　）</td></tr>
<tr><td colspan="2">長崎県版 HACCP 導入状況</td><td>有（レベル　　）　　(無)</td></tr>
</table>

４．申請品の特徴

<table>
<tr><td>１．長崎県らしさ及び申請品のＰＲ

申請商品の長崎県らしいと思われる部分及び優れているところを記載してください。</td><td colspan="6">原材料にこだわり、保存料等を一切使用しないで、味にこだわった「みそ」の加工製造を行っています。塩分を控え目にして、原料の持ち味を最大限にいかした「手作りみそ」です。
味噌のネット販売開始後には、全国から、「こだわりの味噌」として主に贈答用等で徐々に注文が入るようになり長崎県産の味噌として購買者に少しずつ認知されています。

※選考時の判断材料となりますので詳細に記入をお願いします。</td></tr>
<tr><td>２．販売計画
商品の販売予定先等について記載してください。</td><td colspan="6">【今後の販売希望先】※複数ある場合は、全てに○をつけてください。
①量販店　②百貨店　③セレクトショップ（こだわりの店等）

④直売所　⑤ネット販売　⑥カタログ販売　⑦海外（輸出）

⑧その他（具体的にある場合は記入をお願いします）
（　　）</td></tr>
<tr><td rowspan="3">３．販売目標
今後の売り上げ数値目標等について記載してください。</td><td>年
（現状）</td><td>年
（1 年後）</td><td>年
（2 年後）</td><td>年
（3 年後）</td><td>年
（4年後）</td><td>年
（5年後）</td></tr>
<tr><td>【金額】</td><td>100　万円</td><td>150　万円</td><td>200　万円</td><td>250　万円</td><td>300　万円</td></tr>
<tr><td>【数量】</td><td>1000kg</td><td>1500kg</td><td>2000kg</td><td>2500kg</td><td>3000kg</td></tr>
<tr><td>４．今後製造を拡大するにあたっての原材料の確保の方法について記載してください。</td><td colspan="6">自社での増産。および、周囲の農家との契約により確保する。</td></tr>
</table>

５．商品写真 　　商品の表・裏の写真、および表示されている文字が読めるような表示ラベルをそれぞれ貼付してください。 ※チラシ、別途資料等の添付は不可。
（商品写真貼付欄：表）
（商品写真貼付欄：裏）

（表示ラベルのコピーまたは現物を貼付）

《貼付例》

※《貼付例》は、エクセルで作成したものを載せていますが、申請する際には、現物または現物のコピーを貼付してください。

例１）みその場合

任意の表示です

名称	**米みそ**
原材料名	**大豆(遺伝子組み換えでない)、米、食塩、麹、酒精**
内容量	**1kg**
賞味期限	**0000 年0月00日**
保存方法	**直射日光及び高温多湿を避けて保存してください。**
製造者	**〇〇株式会社 長崎県〇〇市〇〇町12－34**

例２）茶の場合

「玉緑茶」「煎茶」等

名称	**〇〇茶**
原材料名	**緑茶（又は茶）**
原料原産地名	**長崎県産**
内容量	**100g**
賞味期限	**0000 年0月00日**
保存方法	**高温多湿を避け移り香にご注意ください。**
製造者	**江戸太郎 長崎県〇〇市〇〇町12－34**

《表示項目について》（全国食品安全自治ネットワーク食品表示ハンドブック作成委員会　発刊『くらしに役立つ食品表示ハンドブック　第４版』全国食品安全自治ネットワーク　平成２３年７月１日　参照）

〇　名称・品名

一般的な名称を表示します。（※商品名ではありません。）

〇　原材料名

原材料及び食品添加物をそれぞれ重量の多い順に表示します。なお、２種類以上の原材料からできている原材料（複合原材料）については、複合原材料名の次にカッコをつけてその原材料を記載します。また、必要に応じて、アレルギー物質を含む旨の表示、遺伝子組換えや遺伝子組換え不分別の表示をします。

〇　原料原産地名

原料原産地の表示を義務づけられた加工食品については、表示の対象となる原材料が国産品の場合は国産である旨を、輸入品の場合は原産国名を表示します。ただし、当該原材料が国産品の場合、「国産」の表示に代えて都道府県名その他一般に知られている地名などを表示することができます。

○　内容量
基本的には重量（ｇ・ｋｇ）・体積（ｍｌ・L）を表示します。

○　期限表示
消費期限（急速に劣化しやすいもの）若しくは賞味期限（品質の劣化が比較的遅いもの）を表示します。

○　保存方法
○○℃以下など期限表示の保存条件を具体的に表示します。また、法律により保存基準が定められた食品には、その基準に合う保存方法の表示が義務づけられています。（常温で保存すること以外に、その保存方法に関し留意すべき事項がないものは、保存方法を省略できます。）

○　製造者
製造者氏名（法人にあっては法人名）及び製造所所在地を表示します。

○　その他
その他食品の種類毎に個別の品質表示基準が定められているものがあります。
（みそ、果実飲料、農産物漬物、乾めん、ジャム、乾しいたけ、外　全４６品目）

６．別添書類
（１）出荷証明書（様式１－１）
（２）誓約書（様式１－2）
（３）同意書（様式１－３a、様式１－３b）
（４）食品衛生監視票（保健所発行）　← 平成２６年４月１日以降に発行されたものが有効
（５）県税に関し未納がないことを証する証明書
（６）消費税及び地方消費税の未納がないことを証する証明書（課税事業者のみ）

（様式１－１）

出　荷　証　明　書

平成　　年　　月　　日

長崎県知事　様

代表者印を
お願いします。

（出荷業者）住　所　　長崎県○○市○○町１２
（法人の場合は主たる事務所の所在地）
氏　名　　○○　○○　　印
（法人の場合は法人名及び代表者の役職、氏名）

下記の者に対して、長崎県産農産物（一部加工品を含む）を出荷していることを証明します。

記

代表者印を
お願いします。

（認証申請者）住　所　長崎市○○町１２３４
（法人の場合は主たる事務所の所在地）
氏　名　◎◎農産加工組合組合長　長崎　太郎　印
（法人の場合は法人名及び代表者の役職、氏名）

品　目	大豆
産　地	長崎県○○市
取引量 （当該年度）	１００ｋｇ
生産農業者のＧＡＰ（農業生産工程管理）への取り組み状況 （あてはまるものに○）	（有）　一部有り　　無　　不明 （取り組んでいるＧＡＰの種類　　長崎県版ＧＡＰ　　）

（様式１－２）

誓　　約　　書

平成　　年　　月　　日

長崎県知事　様

　長崎県ブランド農産加工品認証制度の申請を行うにあたり、提出した資料については、事実に相違有りません。
　また、審査にあたって申請の有資格者と見なされなかった場合及び申請者としてふさわしくない行為等があった場合において、認証の対象から除外されても何ら異議を申し立てないことを誓約します。

（申請者）
住　所　　長崎市○○町１２３４
（法人の場合は主たる事務所の所在地）
氏　名　　◎◎農産加工組合組合長　長崎　太郎　　印
（法人の場合は法人名及び代表者の役職、氏名）

代表者印を
お願いします。

（様式１－３a）

同　　意　　書

平成　　年　　月　　日

長崎県知事　様

代表者印を
お願いします。

申請者　住　所　長崎市◯◯町１２３４
（法人の場合は主たる事務所の所在地）
氏　名　◎◎農産加工組合組合長　長崎　太郎　印
（法人の場合は法人名及び代表者の役職、氏名）

長崎県ブランド農産加工品認証制度の申請商品に関する書類及び製造施設等を調査・点検することに関して同意します。

※申請者と製造者が異なる場合には、こちらを記入して提出して下さい。

（様式１－３b）

同　　意　　書

平成　　年　　月　　日

長崎県知事　様

代表者印を
お願いします。

製造者　住　所
（法人の場合は主たる事務所の所在地）
氏　名　　印
（法人の場合は法人名及び代表者の役職、氏名）

長崎県ブランド農産加工品認証制度の申請商品について、商品を認証制度に申請すること及び申請商品に関する書類及び製造等の施設等を調査・点検することに関して同意します。

※製造者が、申請者と異なる場合に提出。